第51回熊日旗学童軟式野球熊本市大会組合せ表

開会式　3月31日(日)9:00　運動公園野球場B
大会期日　3月31日・4月7・13・14・20・21・27～29日
会　場　運A・B ・・・・ 県運動公園野球場　田原 ・・・・ 田原グラウンド　天明 ・・・・ 天明グラウンド　塚原 ・・・・ 塚原グラウンド
ソA・B ・・・・ 県運動公園ソフト場　飽A・B ・・・・ 飽田グラウンド　今熊 ・・・・ 今熊グラウンド　城南 ・・・・ 城南グラウンド
※初日の試合時刻は変更しているので注意
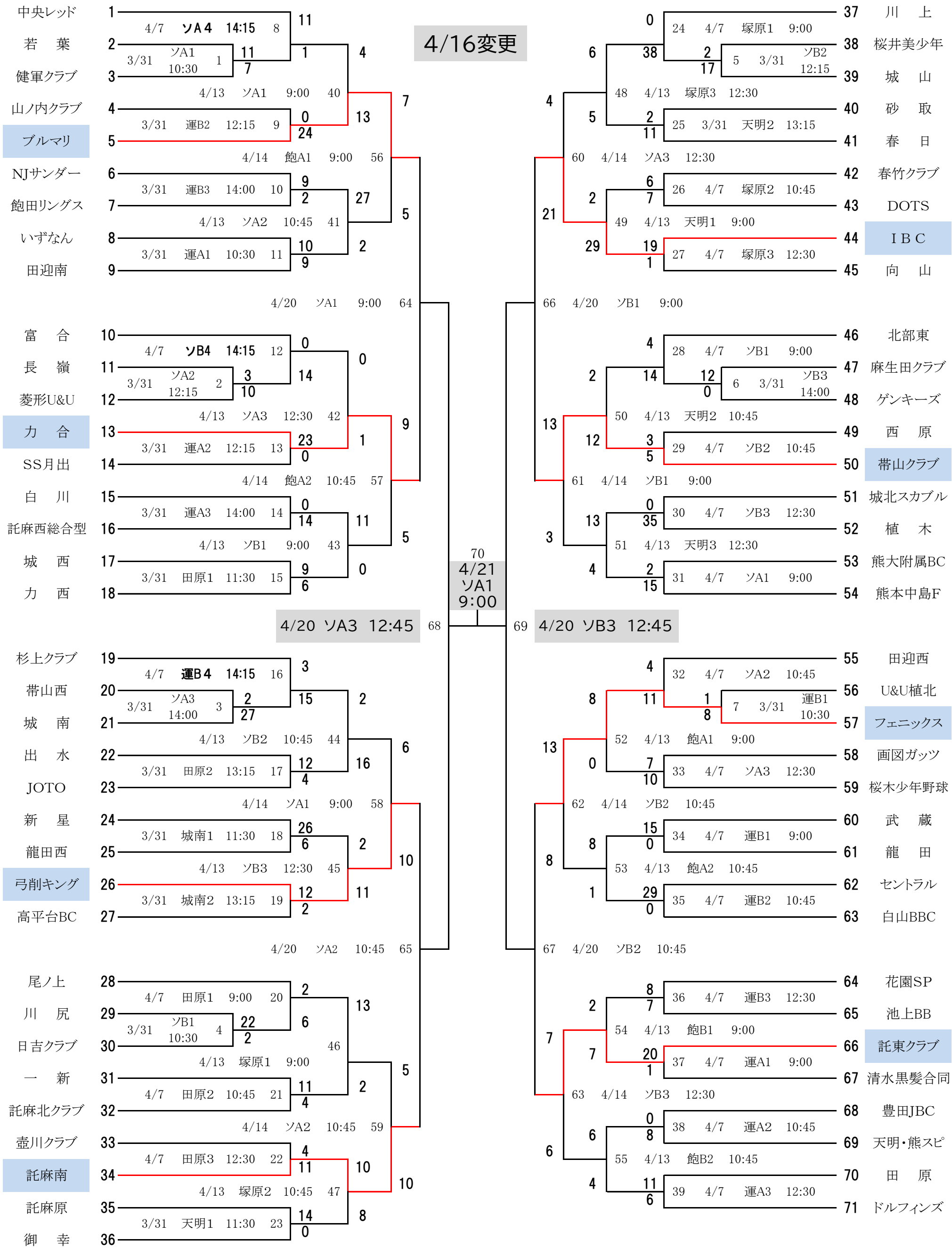
4/16変更